Frigerio® S.p.A. CARPENTERIE

Scala professionale

A doppia salita con para-ginocchia e piattaforma a ponte in alluminio

Cod. 6025

- ★ Gradino anti-scivolo profondo mm. 83 unito al montante mediante robusta saldatura ad angolo nascosta alla vista
- ★ Montante scatolato a doppia anima mm. 80 x 23
- ★ Para-ginocchia di sicurezza cm. 50
- ★ Grande piattaforma in alluminio a ponte automatico di dimensioni mm. 560 x 290 con dispositivo anti-chiusura automatico
- ★ Rinforzi inferiori per irrigidimento base
- ★ Piedini maggiorati con superficie anti-scivolo
- ★ Imballo in termoretraibile forte 80 micron
- ★ Anno di produzione e marchio del produttore
- ★ Libretto e norme d'uso

Uno strumento ideale per gli impieghi più gravosi in ambienti interni ed esterni, la doppia salita per una doppia efficacia, massimo confort del piede grazie alla grande piattaforma a ponte e permette un comodo appoggio delle gambe sul para-ginocchia alto 51 cm. sempre nella massima sicurezza.

GARANZIA 10 anni

PORTATA 150 kg

ASSICURAZIONE PRODOTTO Danni a cose e persone 3.000.000

100% MADE IN ITALY PRODUCT

NORMATIVE D.L. 81

In foto articolo SCA 6025/05

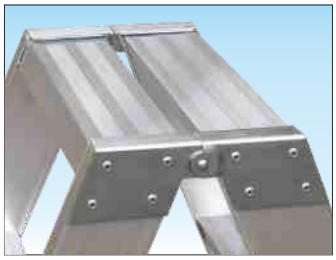

Finitura terminale piatta con cerniera in acciaio crea un ripiano di mm 180x300

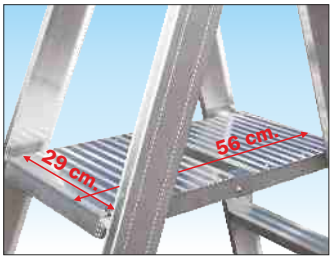

Doppia piattaforma a ponte automatico con superficie anti-scivolo

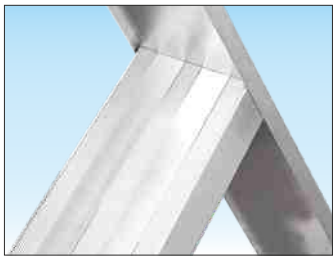

Gradino antiscivolo profondo 83 mm. accoppiato al montante con robusta saldatura ad angolo nascosta vista

Base rinforzata contro gli urti con nervature d'alluminio anti-ruggine e piedini ad innesto anti-distacco

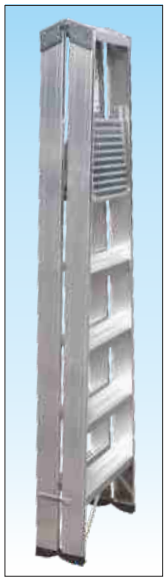

Minimo ingombro quando richiusa

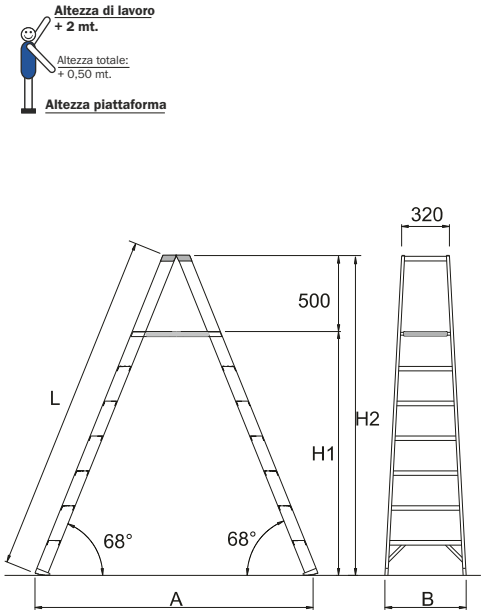

Codice Articolo	Gradini piattaforma compresa n°	Lunghezza L mt.	Altezza piattaforma H1 mt.	Altezza H2 mt.	Altezza di lavoro piano + 2mt mt.	Larghezza scala B mt.	Scartamento A mt.	Peso kg.	Prezzo Euro
SCA 6025/05	2x5	1,75	1,16	1,70	3,16	0,49	1,50	11,0	
SCA 6025/06	2x6	2,00	1,40	1,93	3,40	0,52	1,69	12,5	
SCA 6025/08	2x8	2,50	1,85	2,39	3,85	0,57	2,04	15,5	
SCA 6025/10	2x10	3,00	2,32	2,86	4,32	0,62	2,42	18,5	